117925

ISOLED
ADVANCED LIGHTING SOLUTIONS

1

Achtung: Wählen Sie die gewünschte Farbtemperatur und die Beleuchtungsrichtung aus.
Warning: Select preferred colour temperature and lighting direction.

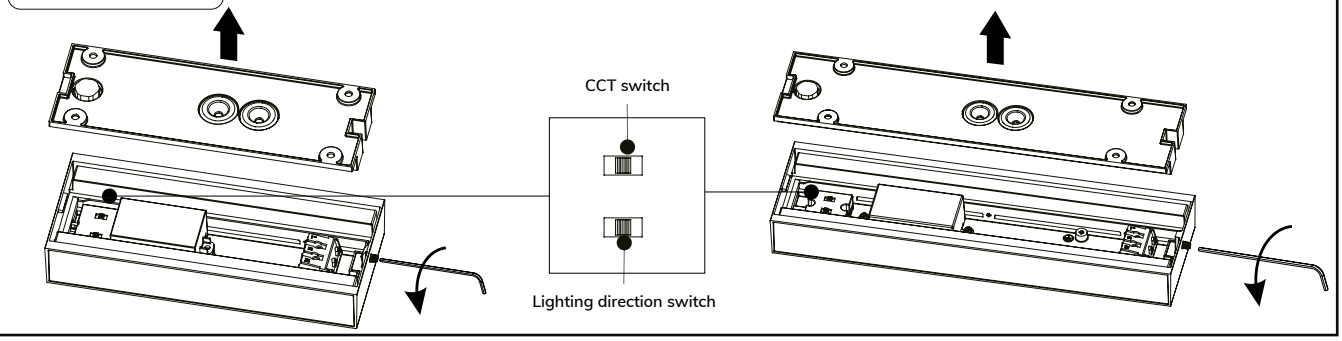

2

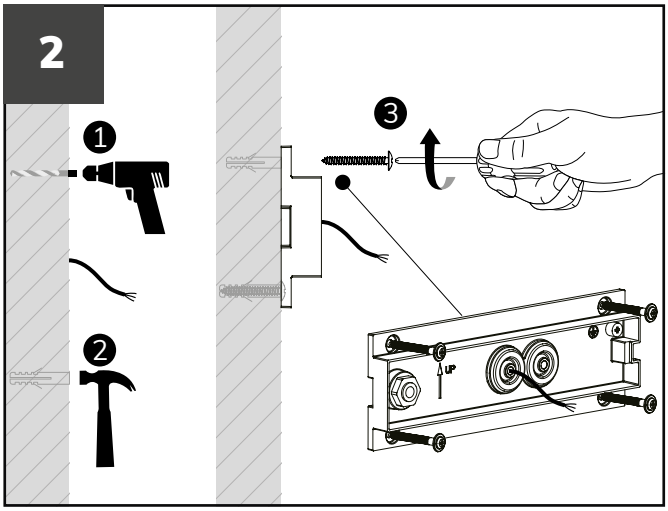

3

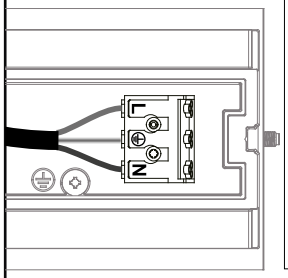

Standard	DALI
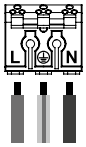	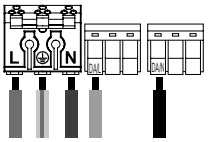
L= Switched ⏚=Protective Earth N=Neutral	L= Switched N=Neutral ⏚=Protective Earth DA/L DA/N

Kabeldurchmesser / Wire diameter: 0,5-2,5 mm²
Abisolierlänge / Wire stripping length: 8-10 mm

4

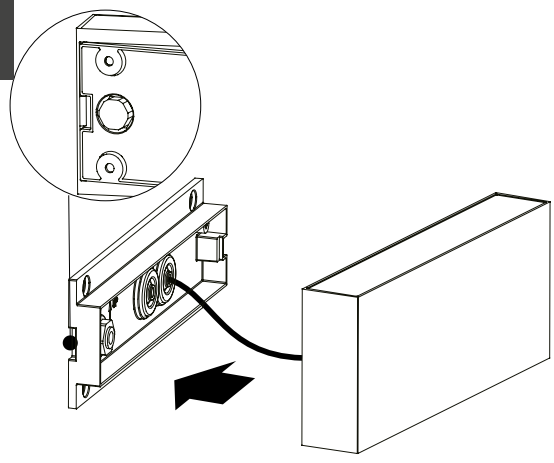

5

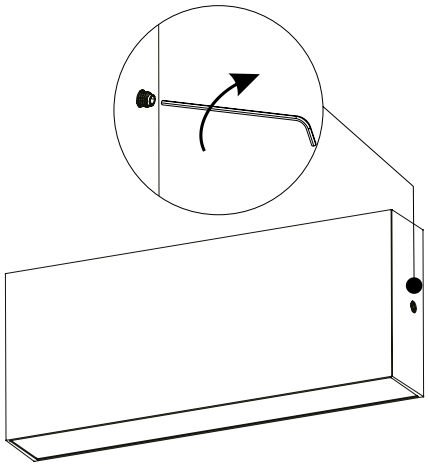

Datenstand: 28.04.2026

ISOLED® FIAI HANDELS GmbH - HQ | Egerbach 48 | A-6334 Schwoich | Tel: +43 5372 219999 | E-Mail: office@isoled.at | Aufsichtbehörde: BH Kufstein | Firmenbuchnummer: FN304126w | UID Nummer: ATU63995500 | Gerichtsstand: Bezirksgericht Kufstein | Firmenbuchgericht: Landesgericht Innsbruck

Wasserdichte Installation (falls zutreffend) | Waterproof Installation (If applicable)

Wasserdichte Dichtung zum Einschrauben

Befestigen Sie die wasserdichte Dichtung in den Befestigungsschrauben, um zu verhindern, dass Wasser ins Innere eindringt.

Waterproof gasket for screwing

Fasten the waterproof gasket into the mounting screws to prevent water from leaking inside.

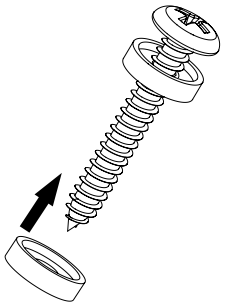

Wasserdichte Tülle für die Kabeldurchführung

Sollte zwischen dem Kabel und der wasserdichten Tülle ein Spalt vorhanden sein, füllen Sie diesen bitte mit wasserfestem Silikonkitt, um zu verhindern, dass Wasser ins Innere eindringt.

Waterproof grommet for cable entry

If there is gap between cable and waterproof grommet, please fill it with waterresistant silicone caulk to prevent water from leaking inside.

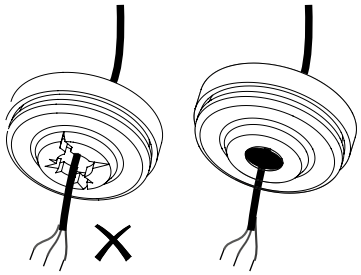

Wasserdichte Kabelverschraubung für den Netzanschluss

Stellen Sie sicher, dass die wasserdichte Kabelverschraubung fest angezogen ist, damit kein Wasser eindringen kann.

Waterproof cable Gland for mains entry

Ensure that the waterproof cable gland is tightened to prevent water from leaking inside.

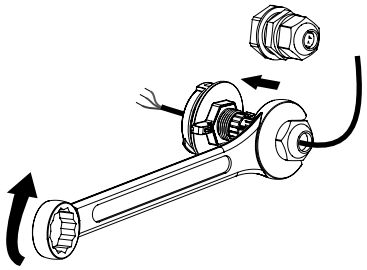

Wasserabweisende Silikonabdichtung in der Ausbrechöffnung

Die Abdichtungen in den Ausbrechöffnungen sind dicht genug, um zu verhindern, dass Staub, Insekten und vor allem Wasser ins Innere eindringen.

Water-resistant silicone caulk in knock out hole

Caulks in knock out holes are tight enough to avoid dust, insects, and especially water from leaking inside.

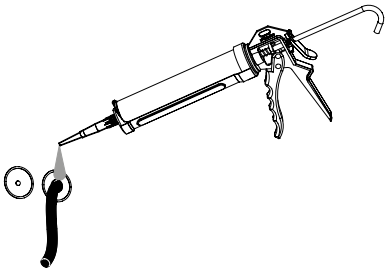

Datenstand: 28.04.2026

ISOLED® FIAI HANDELS GmbH - HQ | Egerbach 48 | A-6334 Schwoich | Tel: +43 5372 219999 | E-Mail: office@isoled.at | Aufsichtbehörde: BH Kufstein | Firmenbuchnummer: FN304126w | UID Nummer: ATU63995500 | Gerichtsstand: Bezirksgericht Kufstein | Firmenbuchgericht: Landesgericht Innsbruck

117925

ISOLED®
ADVANCED LIGHTING SOLUTIONS

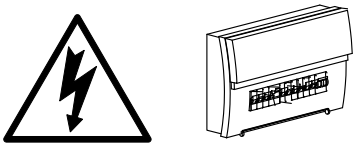

Switch off power supply

DE Montageanleitung

WARNUNG
1. Die Stromversorgung vor der Installation ausschalten.
2. Erst nach vollständiger Installation und Prüfung des Stromkreises in Betrieb nehmen.
3. Die Installation und Wartung darf nur von einem professionellen Elektriker durchgeführt werden.

IT Istruzioni di montaggio

AVVERTENZA
1. Spegnere l'alimentazione elettrica prima dell'installazione.
2. Mettere in funzione solo dopo aver completato l'installazione e aver verificato il circuito elettrico.
3. L'installazione e la manutenzione devono essere eseguite esclusivamente da un elettricista professionista.

NL Montagehandleiding

WAARSCHUWING
1. Schakel de stroomtoevoer uit vóór de installatie.
2. Neem het apparaat pas in gebruik nadat de installatie volledig is voltooid en het stroomcircuit is gecontroleerd.
3. De installatie en het onderhoud mogen alleen worden uitgevoerd door een professionele elektricien.

PT Instruções de montagem

AVISO
1. Desligue a alimentação elétrica antes da instalação.
2. Coloque em funcionamento somente após a instalação completa e verificação do circuito elétrico.
3. A instalação e manutenção devem ser realizadas somente por um eletricista profissional.

CZ Montážní návod

VAROVÁNÍ
1. Před instalací vypněte napájení.
2. Zařízení uveďte do provozu až po dokončení instalace a zkontrolování elektrického obvodu.
3. Instalaci a údržbu smí provádět pouze profesionální elektrikář.

SK Montážny návod

UPOZORNENIE
1. Pred inštaláciou vypnite napájanie.
2. Do prevádzky uveďte až po kompletnej inštalácii a skontrolovaní elektrického obvodu.
3. Inštaláciu a údržbu smie vykonávať iba profesionálny elektrikár.

SE Monteringsanvisning

VARNING
1. Stäng av strömförsörjningen före installationen.
2. Ta inte i bruk förrän installationen är klar och strömkretsen har kontrollerats.
3. Installation och underhåll får endast utföras av en professionell elektriker.

EE Paigaldusjuhend

HOIATUS
1. Enne paigaldamist lülitage vooluvõrgust välja.
2. Kasutage seadmeid alles pärast paigaldamise lõpetamist ja vooluahela kontrollimist.
3. Paigaldamine ja hooldus peab toimuma ainult professionaalse elektriku poolt.

FI Asennusohjeet

VAROITUS
1. Katkaise virta ennen asennusta.
2. Käynnistä laite vasta, kun asennus on valmis ja virtapiiri on tarkistettu.
3. Asennuksen ja huollon saa suorittaa vain ammattitaitoinen sähköasentaja.

LT Montavimo instrukcija

ĮSPĖJIMAS
1. Prieš montuodami išjunkite elektros tiekimą.
2. Įrenginį pradėkite naudoti tik po to, kai bus baigtas montavimas ir patikrinta elektros grandinė.
3. Montavimą ir techninę priežiūrą gali atlikti tik profesionalus elektrikas.

LV Montāžas instrukcijas

BRĪDINĀJUMS
1. Pirms uzstādīšanas atslēdziet strāvas padevi.
2. Ierīci ekspluatācijā nododiet tikai pēc pilnīgas uzstādīšanas un strāvas ķēdes pārbaudes.
3. Uzstādīšanu un apkopi drīkst veikt tikai profesionāls elektriķis.

BG Инструкции за монтаж

ПРЕДУПРЕЖДЕНИЕ
1. Изключете захранването преди монтажа.
2. Пускайте в експлоатация едва след като монтажът е завършен и електрическата верига е проверена.
3. Монтажът и поддръжката трябва да се извършват само от професионален електротехник.

RS Упутство за монтажу

УПОЗОРЕЊЕ
1. Искључите напајање пре монтаже.
2. Покрените рад тек након потпуне монтаже и испитивања електричног кола.
3. Монтажу и одржавање смеје дозвољено да врши само стручан електричар.

EN Installation instructions

WARNING
1. Switch off the power supply before installation.
2. Only start operation after complete installation and testing of the electriacl circuit.
3. Installation and maintenande must only be carried out by a professional electrician.

FR Instructions de montage

AVERTISSEMENT
1. Coupez l'alimentation électrique avant l'installation.
2. Ne mettez l'appareil en service qu'après avoir terminé l'installation et vérifié le circuit électrique.
3. L'installation et la maintenance doivent être effectuées uniquement par un électricien professionnel.

ES Instrucciones de montaje

ADVERTENCIA
1. Desconecte la alimentación eléctrica antes de la instalación.
2. Ponga en funcionamiento el aparato solo después de haber completado la instalación y comprobado el circuito eléctrico.
3. La instalación y el mantenimiento solo deben ser realizados por un electricista profesional.

PL Instrukcja montażu

OSTRZEŻENIE
1. Przed instalacją należy wyłączyć zasilanie elektryczne.
2. Urządzenie można uruchomić dopiero po zakończeniu instalacji i sprawdzeniu obwodu elektrycznego.
3. Instalacja i konserwacja mogą być wykonywane wyłącznie przez profesjonalnego elektryka.

HU Szerelési útmutató

FIGYELMEZTETÉS
1. A telepítés előtt kapcsolja ki az áramellátást.
2. Csak a teljes telepítés és az áramkör ellenőrzése után helyezze üzembe.
3. A telepítést és karbantartást csak szakember végezheti.

RO Instrucțiuni de montare

AVERTISMENT
1. Opriți alimentarea cu energie electrică înainte de instalare.
2. Puneți în funcțiune numai după instalarea completă și verificarea circuitului electric.
3. Instalarea și întreținerea trebuie efectuate numai de un electrician profesionist.

HR Upute za instalaciju

UPOZORENJE
1. Isključite napajanje prije instalacije.
2. S radom započnite tek nakon potpune instalacije i ispitivanja električnog kruga.
3. Instalaciju i održavanje smije obavljati samo kvalificirani električar.

DK Monteringsvejledning

ADVARSEL
1. Sluk for strømforsyningen før installationen.
2. Tag først systemet i brug, når installationen er afsluttet, og strømkredsen er kontrolleret.
3. Installation og vedligeholdelse må kun udføres af en professionel elektriker.

NO Monteringsanvisning

ADVARSEL
1. Slå av strømforsyningen før installasjon.
2. Ta først i bruk etter fullført installasjon og kontroll av strømkretsen.
3. Installasjon og vedlikehold må kun utføres av en profesjonell elektriker.

TR Montaj talimatları

UYARI
1. Kurulumdan önce elektrik beslemesini kapatın.
2. Tamamen kurulduktan ve elektrik devresi kontrol edildikten sonra çalıştırın.
3. Kurulum ve bakım işlemleri sadece profesyonel bir elektrikçi tarafından yapılmalıdır.

SI Navodila za montažo

OPOZORILO
1. Pred namestitvijo izklopite napajanje.
2. Napravo vklopite šele po končani namestitvi in preverjanju električnega tokokroga.
3. Namestitev in vzdrževanje sme opravljati le profesionalni električar.

IS Uppsetningarleiðbeiningar

VIÐVÖRUN
1. Slökkvið á rafmagninu áður en uppsetning fer fram.
2. Hafið ekki aftur notkun fyrr en uppsetning og prófun rafmagnsrásarinnar er lokið.
3. Uppsetningu og viðhaldi má aðeins framkvæma faglegur rafvirkjameistari.

GR Οδηγίες συναρμολόγησης

ΠΡΟΕΙΔΟΠΟΙΗΣΗ
1. Απενεργοποιήστε την παροχή ρεύματος πριν από την εγκατάσταση.
2. Θέστε σε λειτουργία μόνο μετά την πλήρη εγκατάσταση και τον έλεγχο του ηλεκτρικού κυκλώματος.
3. Η εγκατάσταση και η συντήρηση πρέπει να πραγματοποιούνται μόνο από επαγγελματία ηλεκτρολόγο.

UA Інструкція з монтажу

ПОПЕРЕДЖЕННЯ
1. Перед монтажем вимкніть електроживлення.
2. Вмикайте прилад в експлуатацію тільки після повного монтажу та перевірки електричного кола.
3. Монтаж та технічне обслуговування повинні виконуватися тільки професійним електриком.

Datenstand: 28.04.2026

ISOLED® FIAI HANDELS GmbH - HQ | Egerbach 48 | A-6334 Schwoich | Tel: +43 5372 219999 | E-Mail: office@isoled.at | Aufsichtbehörde: BH Kufstein | Firmenbuchnummer: FN304126w | UID Nummer: ATU63995500 | Gerichtsstand: Bezirksgericht Kufstein | Firmenbuchgericht: Landesgericht Innsbruck